ロックフェンス RF-7 (S=1/30)

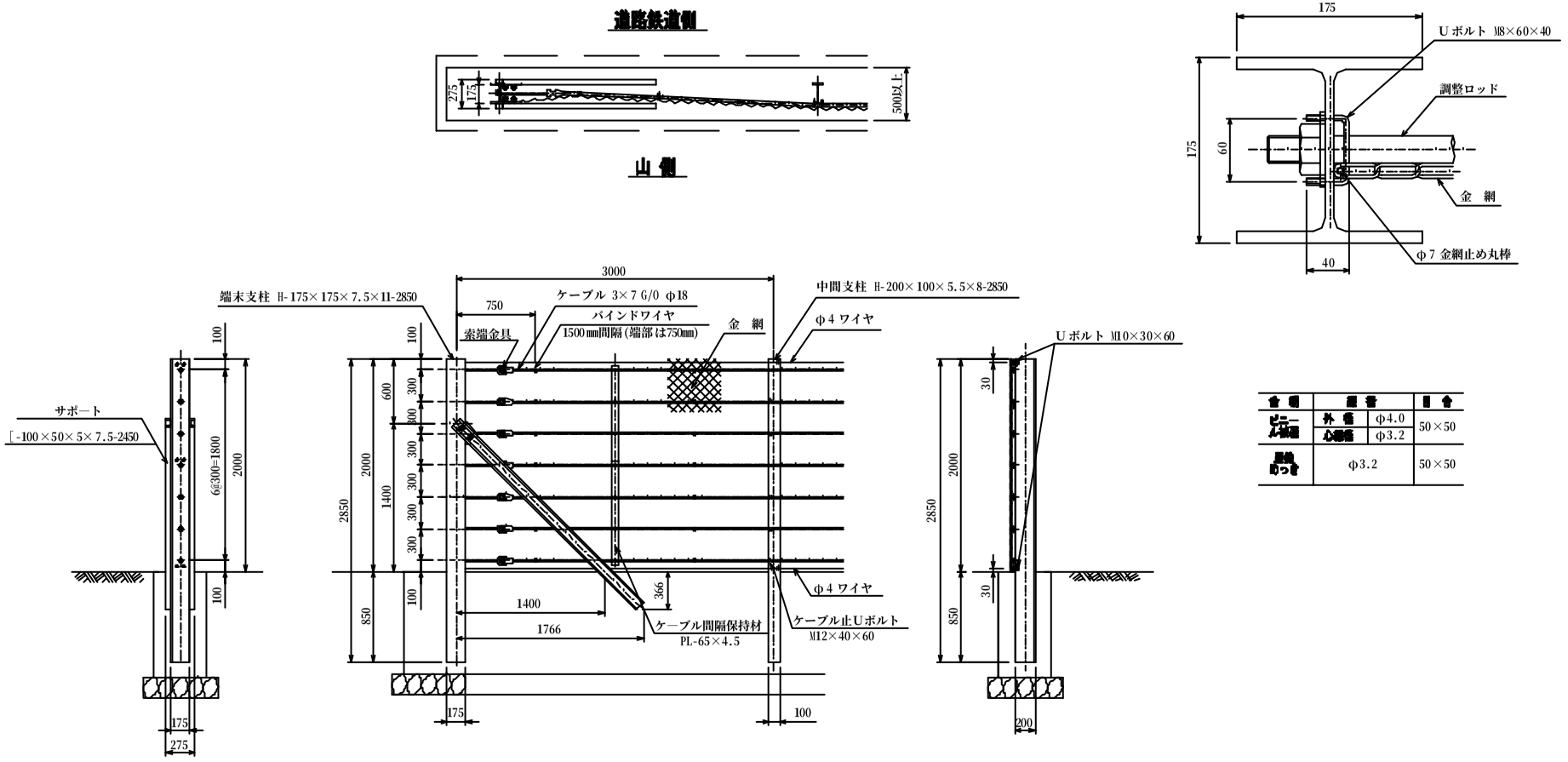

名 称	線 径		目 合
ビニール被覆	外 径	φ4.0	50×50
	心線径	φ3.2	
長線 めっき	φ3.2		50×50