ポケット式ロックネット S=1/50

（TPH型－岩部用）

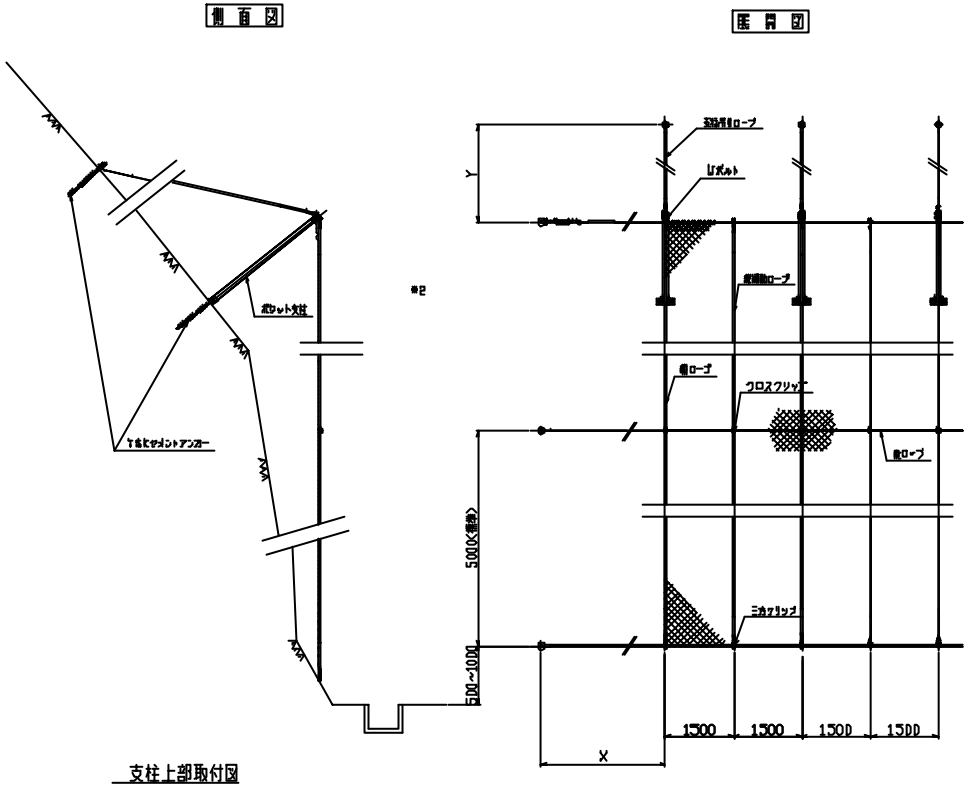

支柱上部取付図

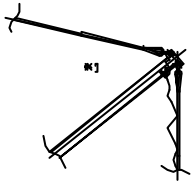

TSKセメントアンカー

S=1/5

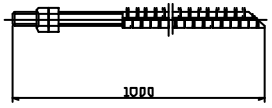

ポケット支柱

S=1/5

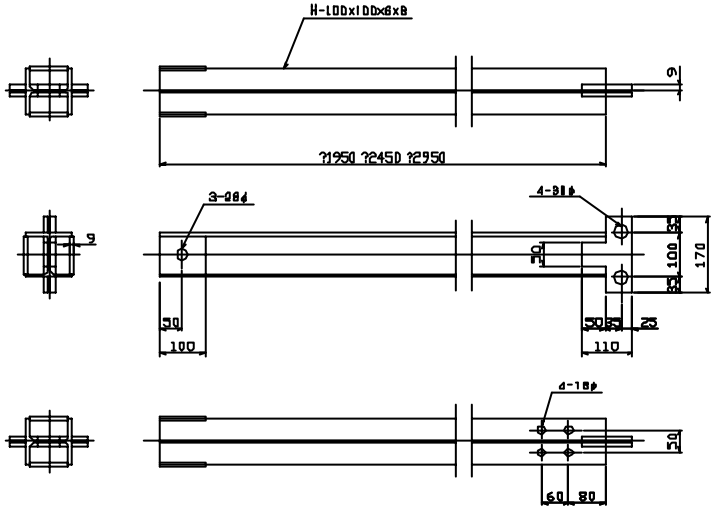

ベースプレート

S=1/5

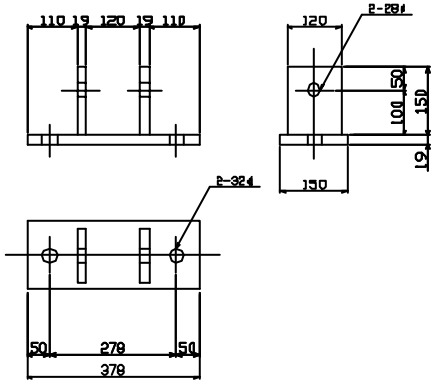

※1 チェーンボルトは使用しない場合もあります。
※2 各ロープの端末止めは、巻付クリップあるいは
ワイヤクリップを使用します。