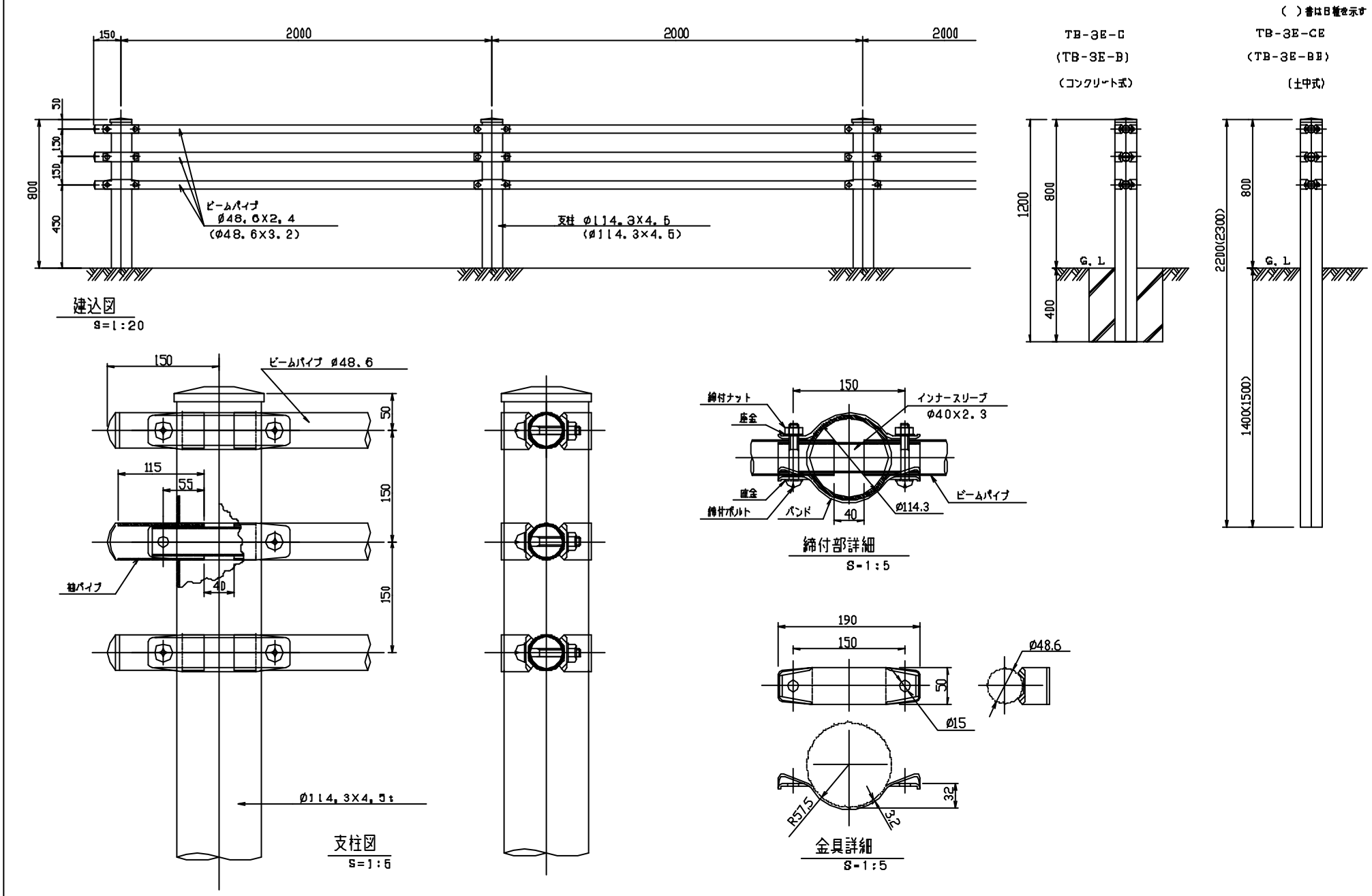

符号	変更事項				工番		名称	歩道用ガードパイプ	承認		検図		設計・製図		図番	CF3-0165
△					99.01.06 作成	尺度 図示	型式	TB-3E (50-15D) 型							東洋樹脂株式会社	
△					検索番 GP398 TB-3E(5~16)ヒョウタン=キカン											
△																